Разрез 1-1

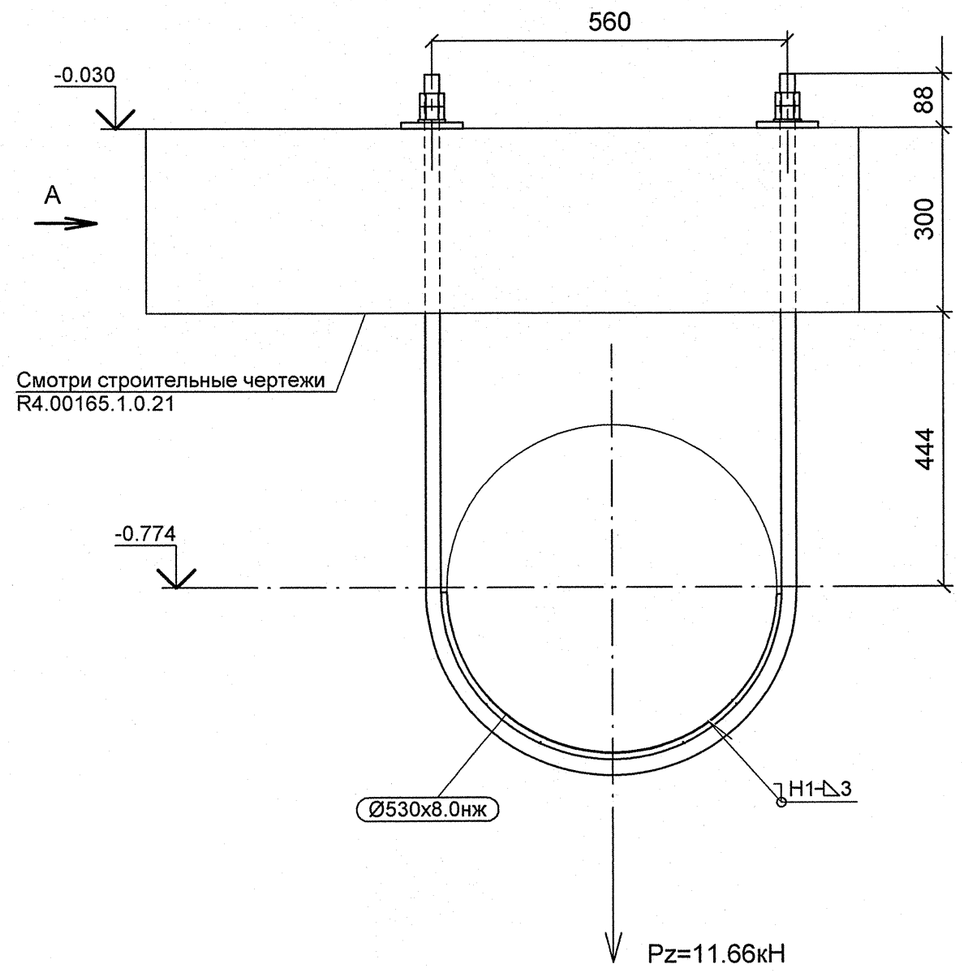

А

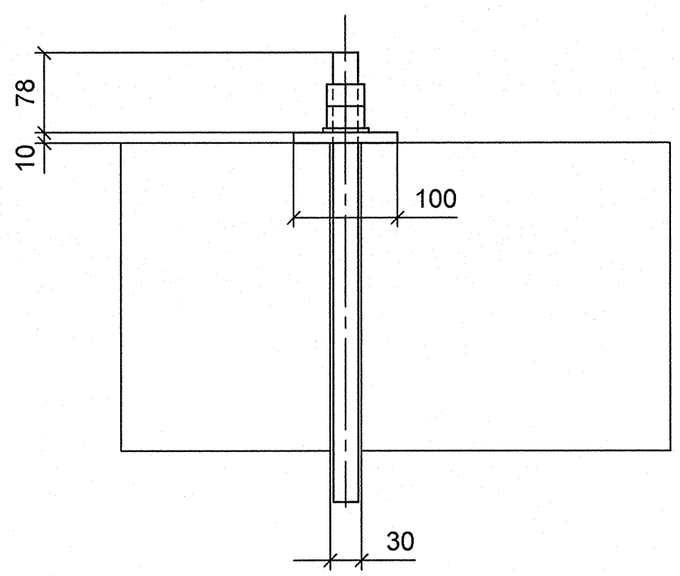

Деталь поз. 4

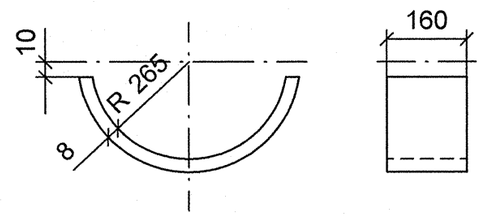

Деталь поз. 2

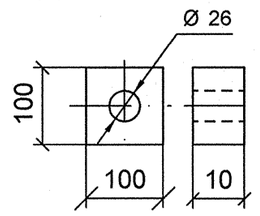

План расположения опоры

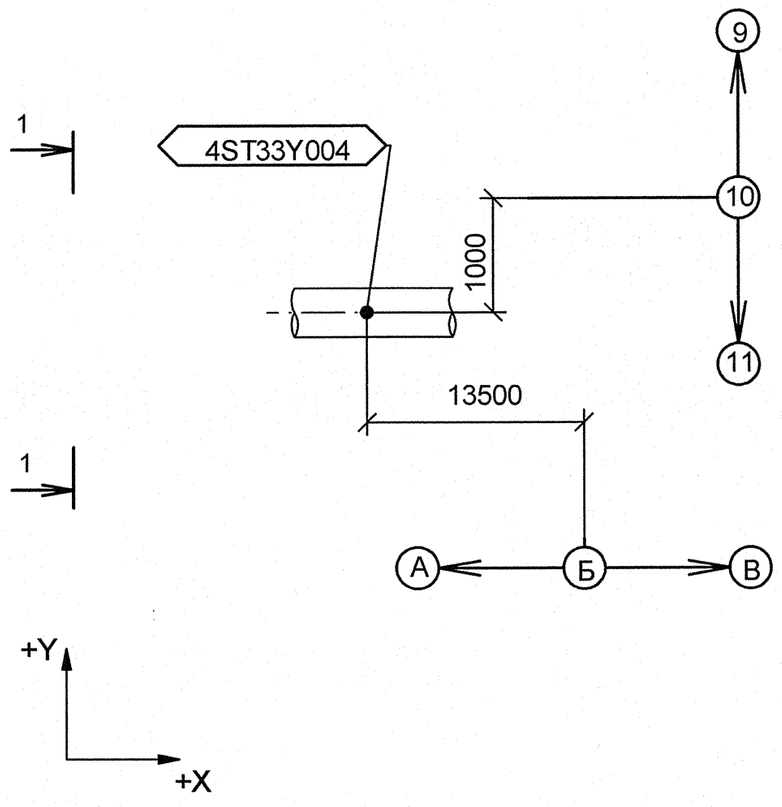

Изометрический вид

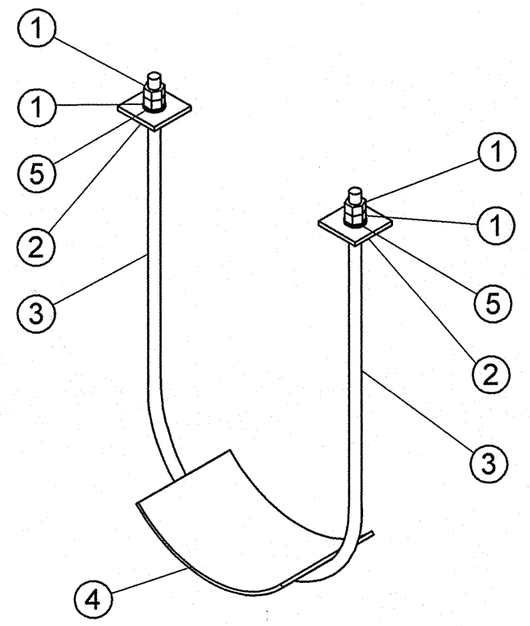

Спецификация деталей

Поз.	Обозначение	Наименование	Кол	Материал	Масса, кг ед.	Масса, кг общ.	Примечание
1	ГОСТ 5915-70	ГАЙКА М24	4	35 ГОСТ 1759.0-87	0.12	0.49	
2	*по настоящему чертежу*	ЛИСТ Б-ПН-10х100х100	2	Ст3сп5 ГОСТ 14637-89	0.79	1.57	
3	ГОСТ 2590-2006	КРУГ 24-В, L = 2660, обрезать на монтаже до L = 2560 мм	1	20-а ГОСТ 1050-88	9.44	9.44	
4	*по настоящему чертежу*	ЛИСТ Б-ПН-8х160х820	1	08Х18Н10Т ГОСТ7350-77	8.24	8.24	
5	ГОСТ 11371-89	ШАЙБА А 24	2	Ст3сп5 ГОСТ 18123-82	0.03	0.06	
	ГОСТ 2246-70	ПРОВОЛОКА		СВ-08Г2С	-	-	
	ГОСТ 9467-75	ЭЛЕКТРОДЫ		УОНИИ 13/45	-	-	
					Итого:	19.8	

1 Привязку опоры смотри R4.ST10.3010.012.01.00.001 (R4.00202.1.0.12 лист 8).
2 Сварку производить по ГОСТ 5264-80.
3 Отметка трубопровода подлежит уточнению в соответствии с уклоном трубопровода.
4 Pz - максимальная нагрузка на опору.
5 Деталь поз.3 обрезать на монтаже до размеров, указанных на чертеже, с уточнением по месту.
6 На концах детали поз. 3 нарезать резьбу М24 L=120 мм на монтаже.
7 Изготовить один комплект.

АРХИВНЫЙ ЭКЗЕМПЛЯР

Изм.	Кол.уч.	Лист	№ док.	Подпись	Дата
Инженер 3 к.		Мосенков			15.04
Пров. инж. 2 к.		Соколова			20.04
Нач.гр.		Морозова			25.04
Н.контр.		Краснояров			28.04

Инв. № подл. R4.00202.1.0.12
Лист 108

R4.ST10.3012.012.01.00.022

Ростовская АЭС Блок 4

Главный корпус
Машинное отделение (ДО, ЭЭТУ)
Трубопроводы замкнутого контура ОГЦ

Стадия	Лист	Листов
Р	1	1

Подвеска
4ST33Y004

ОАО "НИАЭП"
2012

Формат А2

ДОПОЛНИТЕЛЬНЫЕ ПОДПИСИ

Инв. N подл.	Подп. и дата	Взам. инв. N
R4.00202.1.0.12		